# DÉTAIL D'INSERTION DU TUYAU DANS L' AQUABOX

NTS

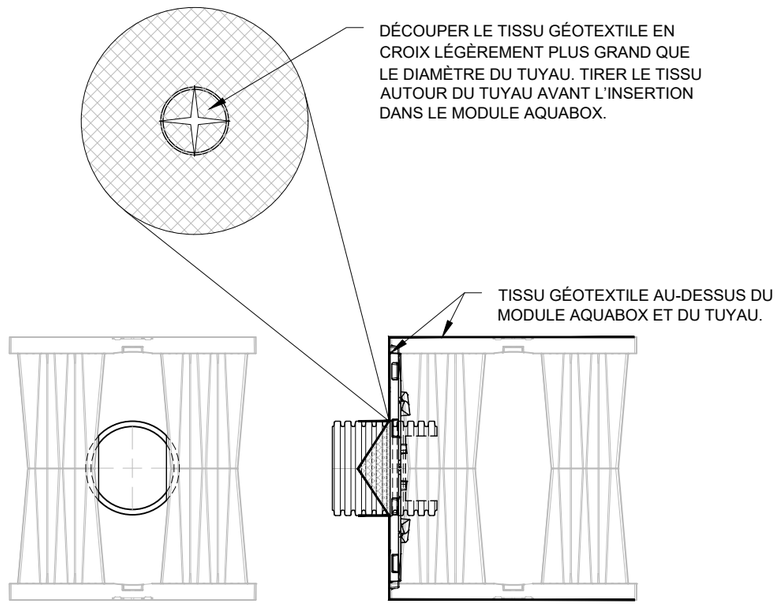


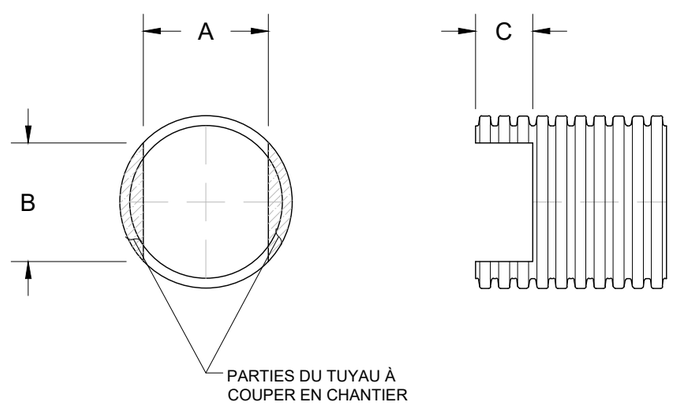


| TAILLE DU TUYAU | A | B | C |
|---|---|---|---|
| 250 mm (10 po) | 203 mm (8,25 po) | 197 mm (7,75 po) | 127 mm (5,00 po) - 4 ONDULATIONS |
| 300 mm (12 po) | 197 mm (7,75 po) | 300 mm (12,00 po) | 148 mm (5,86 po) - 3 ONDULATIONS |
| 375 mm (15 po) | 190 mm (7,50 po) | 406 mm (16,00 po) | 200 mm (7,88 po) - 3 ONDULATIONS |
| 450 mm (18 po) | 184 mm (7,25 po) | 508 mm (20,00 po) | 149 mm (5,88 po) - 2 ONDULATIONS |

*LES DIMENSIONS ET LES ONDULATIONS SONT APPROXIMATIVES

**LES ONDULATIONS DOIVENT ÊTRE COUPÉES DANS LES VALLÉES DU TUYAU

DÉTAIL D'INSERTION DU TUYAU DANS L' AQUABOX
MODULE COMPLET

DATE: 06/18/2025 DESSINÉ: SMW

DESSIN N °: 774-010_Q VERIFIÉ: JLM

| DATE | DESS | VER |
|---|---|---|
| | | |

**Aquabox**
Système Modulaire De Gestion
Des Eaux Pluviales

4640 TRUEMAN BLVD
HILLIARD, OH 43026

CE DESSIN A ÉTÉ PRÉPARÉ SUR BASE DES INFORMATIONS FOURNIES À ADS/STORMTECH SOUS LA DIRECTION DE L'INGÉNIEUR CONCEPTEUR/R DU PROJET OU D'UN AUTRE REPRÉSENTANT DU PROJET. CE DESSIN N'EST PAS DESTINÉ À ÊTRE UTILISÉ DANS LE CADRE D'APPEL D'OFFRES OU POUR CONSTRUCTION SANS L'APPROBATION PRÉALABLE DE L'INGÉNIEUR. L'INGÉNIEUR DOIT EXAMINER CE DESSIN AVANT L'OFFRE ET/OU LA CONSTRUCTION. IL EST DE LA RESPONSABILITÉ ULTIME DE L'INGÉNIEUR DE S'ASSURER QUE LE(S) PRODUIT(S) REPRÉSENTÉ ET TOUS LES DÉTAILS ASSOCIÉS RÉPONDENT À TOUTES LES LOIS, RÉGLEMENTATIONS ET EXIGENCES DU PROJET APPLICABLES.